KHK
Kunststofftechnik
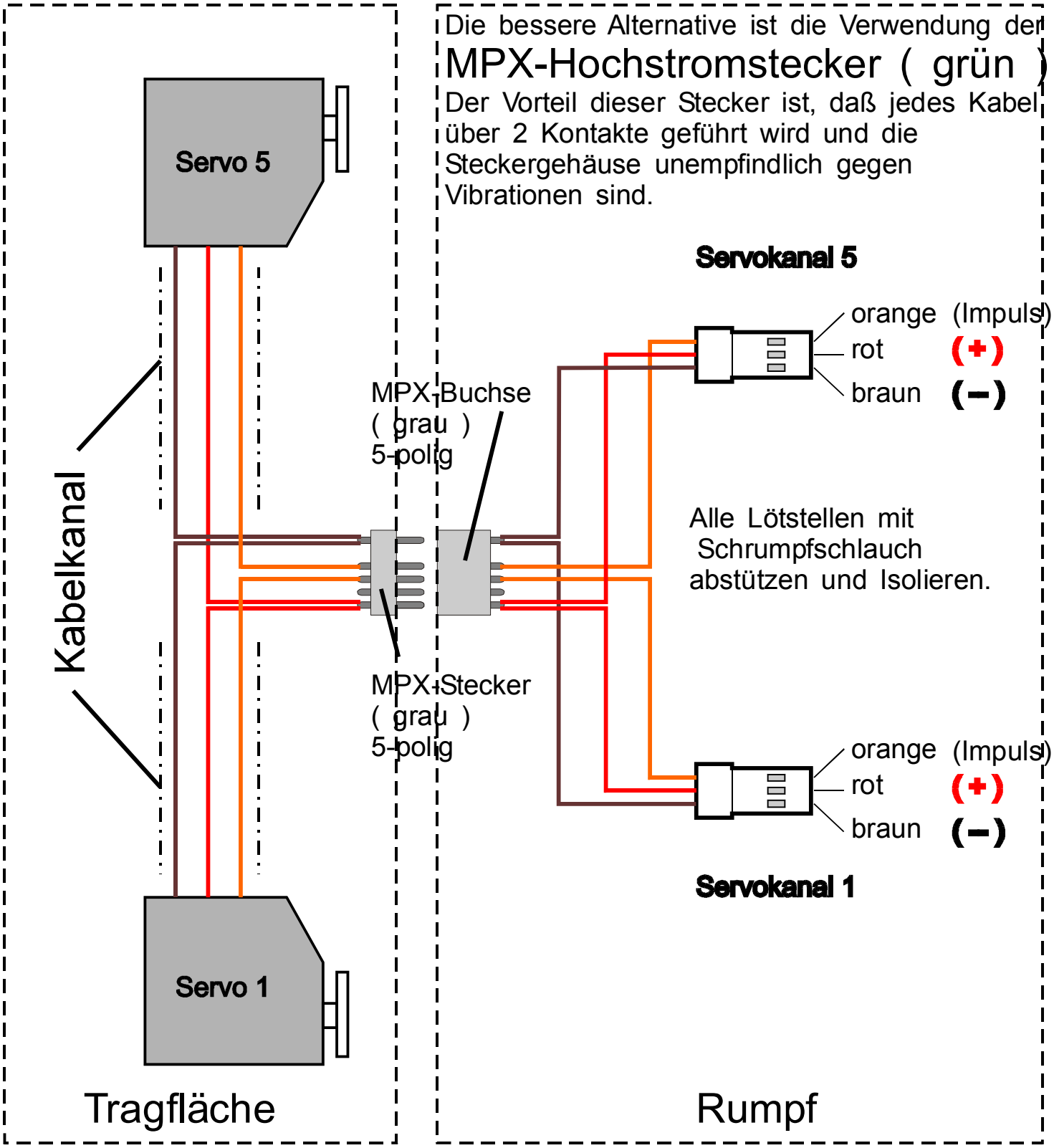
Steckverbindung für abnehmbare einteilige Tragflächen mit 2 Querruderservos